VXT 2000+/VXT 2000 Windowing Terminal

Installations- und Startanleitung

Januar 1994

Dieses Handbuch beschreibt, wie Sie Ihr Terminal installieren und eine Sitzung auf einem Hostrechnersystem vorbereiten.

Bevor Sie das Terminal installieren, müssen Sie sicherstellen, daß VXT-Software auf einem Hostsystem oder InfoServer-System in Ihrem Netzwerk installiert ist.

Versionshinweise:	Das vorliegende Dokument ist neu. Es ersetzt alle bereits erschienenen *Installations-* und *Startanleitungen* für alle Modelle der Serie VXT 2000
Software-Version:	VXT-Version 2.1

Digital Equipment Corporation

Erstauflage, Januar 1994

Dieses Werk ist urheberrechtlich geschützt.

Alle Rechte bleiben Digital Equipment vorbehalten. Jede Form der Vervielfältigung bedarf der vorherigen Zustimmung von Digital Equipment.

In diesem Handbuch beschriebene oder genannte Software-Programme dürfen nur aufgrund und im Rahmen einer Lizenzvereinbarung benutzt werden.

Digital Equipment übernimmt keine Haftung für die Anwendbarkeit und Zuverlässigkeit von Software, die auf Fremdhardware benutzt wird, die nicht von Digital Equipment geliefert wurde.

© Digital Equipment Corporation 1994.

Alle Rechte vorbehalten.

Folgende Produktbezeichnungen sind Warenzeichen der Digital Equipment Corporation: AXP, DEC, DECdirect, DECimage, DECnet, Digital, ThinWire, ULTRIX, OpenVMS, VAX DOCUMENT, VXT 2000 und das DIGITAL-Firmensymbol.

UNIX ist ein eingetragenes Warenzeichen, ausschließlich unter Lizenz von X/Open Co. Ltd.

OSF/1 und Motif sind Warenzeichen der The Open Software Foundation, Inc.

Sun ist ein eingetragenes Warenzeichen der Sun Microsystems, Inc.

Alle anderen Warenzeichen und eingetragenen Warenzeichen sind Eigentum der entsprechenden Inhaber.

Dieses Dokument wurde mit VAX DOCUMENT, Version 2.1 erstellt.

Inhalt

1 Bevor Sie beginnen... 1
System vorbereiten 1
Identifizierung der Modelle mit getrennter Systemeinheit und der Kompakt-Modelle 1

2 Modelle mit getrennter Systemeinheit installieren 2
Alle Teile auspacken und überprüfen 2
Zubehör zuerst installieren 4
Die Systemeinheit und den Bildschirm auf eine ebene Arbeitsfläche stellen 4
Kabel an die Systemeinheit anschließen 4

3 Kompakt-Modelle installieren 6
Alle Teile auspacken und überprüfen 6
Zubehör zuerst installieren 8
Terminal auf eine ebene Arbeitsfläche stellen 8
Kabel an der Rückseite des Terminals anschließen 8

4 Das Terminal einschalten 10
VXT-Software muß zur Verfügung stehen 10
Netzschalter des Terminals einschalten 10
Selbsttestanzeige überprüfen 10
Meldungen beim Laden der Software überwachen 11
Anzeige des Fensters Terminalverwaltung oder einer konfigurierten Fensters abwarten 11

5 Startanleitung 14
Vorbereitende Schritte... 14
Prüfliste 15
Sprache wählen 16

A Speichermodule in Modellen mit getrennter Systemeinheit installieren 17

B Speichermodul in Kompakt-Modellen installieren 22

C Fehlersuche und -behebung 25

Probleme mit dem Bildschirm 25

Das Fenster Terminalverwaltung oder das Anmeldefenster wird nicht angezeigt 26

Startanleitung - Einstellungen werden nicht gespeichert 29

Überprüfen, welche Systemeinheit mit welchem Bildschirm verwendet werden kann 30

D Weiterführende Dokumentation 31

Bestellinformationen 31

E Normenkonformitäts- und Zulassungsinformationen 32

Register

1 Bevor Sie beginnen...

System vorbereiten

Bevor Sie das Terminal installieren, müssen folgende Bedingungen erfüllt sein:

☐ **Die VXT-Software ist installiert** (auf einem Hostsystem oder InfoServer-System). Ihr Systemverwalter sollte das System wie beschrieben im Handbuch *VXT Software Version 2.1 Installation and System Management* konfigurieren.

☐ **Es ist genügend zusätzlicher Speicher vorhanden, der im Bedarfsfall installiert werden kann.** Die Standardversion des Terminals wird werkseitig mit 4 Megabyte (MB) Arbeitsspeicher ausgestattet.

Wenn Sie ...	und ... verwenden	benötigt Ihr Terminal mindestens ...
Serverresidente VXT-Software	–	4 MB Speicherplatz
Serverresidente VXT-Software	Grafikbeschleuniger	6 MB Speicherplatz
Hostresidente VXT-Software	–	10 MB Speicherplatz
Hostresidente VXT-Software	Grafikbeschleuniger	12 MB Speicherplatz

Identifizierung der Modelle mit getrennter Systemeinheit und der Kompakt-Modelle

Das Terminal wird in zwei Ausführungen geliefert: mit oder ohne Systemeinheit.

Bei Installation von ...		Siehe ...
Modell mit getrennter Systemeinheit		Kapitel 2
Kompakt-Modell (Die Systemkomponenten sind in den Bildschirm integriert)		Kapitel 3

2 Modelle mit getrennter Systemeinheit installieren

Alle Teile auspacken und überprüfen

Teileliste

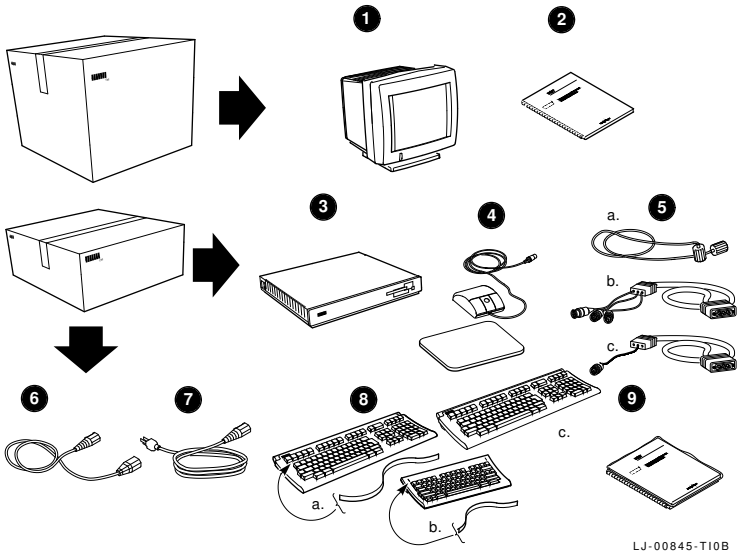

VORSICHT

Das Terminal ist sehr schwer und sollte daher immer von zwei Personen gehoben werden.

❶ Bildschirm

❷ Installationsanleitung zum Bildschirm

❸ Systemeinheit

❹ Maus und Unterlage

❺ Verbindungskabel Bildschirm/Systemeinheit:

a. Monochrom-Bildschirm

b. Farbbildschirm

c. S/W-Bildschirm

❻ Bildschirmnetzkabel

❼ Netzkabel für Systemeinheit

❽ Tastatur und Funktionsstreifen:

a. LK401/LK402 ANSI

b. Kurztastatur LK421 ANSI (UNIX)

c. LK443/LK444 PC (ohne Funktionsstreifen)

d. LK460 (Sun, nicht abgebildet)

❾ Dokumentation

Modelle mit getrennter Systemeinheit installieren

Teileliste für Zubehör

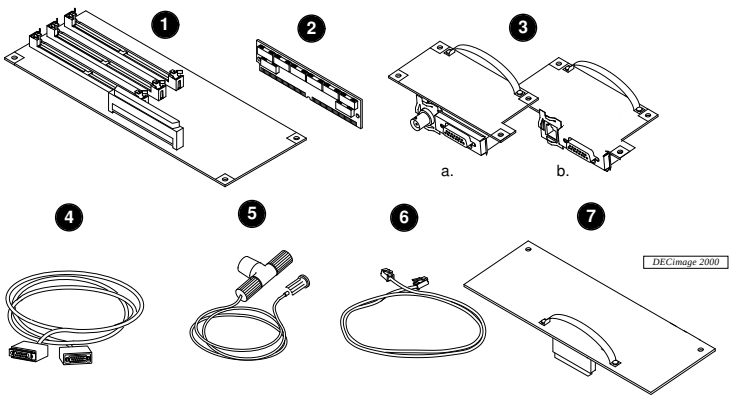

Achtung

Nehmen Sie die Teile jetzt noch nicht aus der antistatischen Verpackung. Statische Elektrizität kann die Bausteine beschädigen.

1. 2-MB-Steuermodul
2. 2- oder 4-MB-Speichermodul (maximal drei Module)
3. Netzwerkkarte mit Anschlüssen für **(a)** ThinWire und Standard-Ethernet oder **(b)** TwistedPair und Standard-Ethernet
4. Netzwerkkabel für Standard-Ethernet
5. Netzwerkkabel für ThinWire-Ethernet, T-Stecker und Abschlußstecker
6. Netzwerkkabel für TwistedPair-Ethernet
7. Grafikbeschleuniger und Typenschild für Systemeinheit
8. Anschlußkabel für serielle und parallele Schnittstellen mit zugehörigen Adaptern (nicht abgebildet)

Prüfen Sie alle Teile sorgfältig auf Beschädigung. Wenn Teile fehlen oder beschädigt sind, benachrichtigen Sie den zuständigen Vertriebsbeauftragten von Digital Equipment und Ihren Spediteur.

Heben Sie die leeren Versandkartons auf, damit Sie alle Teile bei Bedarf in der Originalverpackung transportieren können.

Modelle mit getrennter Systemeinheit installieren

Zubehör zuerst installieren

1. Speichermodule	Siehe Anhang A.
2. Weitere Zubehörkarten	Schlagen Sie in den mitgelieferten Anleitungen nach.

Die Systemeinheit und den Bildschirm auf eine ebene Arbeitsfläche stellen

Stellen Sie den Bildschirm auf die Systemeinheit. Lassen Sie auf der Rückseite ausreichend Platz zum Anschließen von Kabeln.

Kabel an die Systemeinheit anschließen

❶ Schließen Sie die Maus oder das Grafiktablett an die Systemeinheit an. Legen Sie die Maus auf die mitgelieferte Unterlage.

❷ Schließen Sie die Tastatur an die Systemeinheit an. Klappen Sie bei Bedarf die Tastaturfüßchen heraus, und legen Sie den Funktionsstreifen in die Aussparung oben an der Tastatur.

❸ Schließen Sie das Netzwerkkabel an die Systemeinheit an. Schließen Sie das andere Ende des Kabels an Ihr lokales Netzwerk an. Die Systemeinheit hat zwei Netzwerkanschlüsse — **(a)** je einen für ThinWire- und Standard-Ethernet oder **(b)** je einen für TwistedPair- und Standard-Ethernet.

Unter den Netzwerkbuchsen befinden sich Kontrolleuchten und eine Haltetaste für die Zentraleinheit. Die Haltetaste müssen Sie immer drücken, wenn Sie am Terminal Servicearbeiten vornehmen.

❹ Schließen Sie bei Bedarf einen seriellen Drucker oder einen zweiten Hostrechner an die Systemeinheit an.

❺ Schließen Sie bei Bedarf einen parallelen Drucker an die Systemeinheit an.

❻ Schließen Sie das Bildschirmkabel erst an den Bildschirm, dann an die Systemeinheit an. Die Abbildung zeigt den Stecker eines Farb- oder S/W-Bildschirms. Vergewissern Sie sich, daß sich bei diesen beiden Bildschirmtypen der Stift A1 auf der linken Seite befindet.

❼ Bevor Sie das lange Netzkabel anschließen, vergewissern Sie sich, daß der Netzschalter des Bildschirms ausgeschaltet ist. Bei Bedarf schlagen Sie in der Bedienungsanleitung für Ihren Bildschirm nach, wo sich der Schalter befindet. Vergewissern Sie sich, daß der Netzschalter |O| (❾) der Systemeinheit ebenfalls ausgeschaltet ist (O).

Schließen Sie das lange Netzkabel erst an die Systemeinheit und anschließend an eine geerdete Stromquelle an.

Modelle mit getrennter Systemeinheit installieren

Bei VRM17-Bildschirmen: Stellen Sie den Schalter "High Scan/Low Scan" auf der Rückseite des Bildschirms auf High Scan. Die Modellnummer finden Sie auf einem Etikett auf der Rückseite des Bildschirms.

❽ Schließen Sie das kurze Netzkabel an den Bildschirm und die Systemeinheit an.

Schalten Sie den Netzschalter des Bildschirms ein.

❾ Schalten Sie den Netzschalter ⏻ der Systemeinheit **noch nicht** ein.

Nachdem Sie die Kabel angeschlossen haben, fahren Sie mit Kapitel 4 fort.

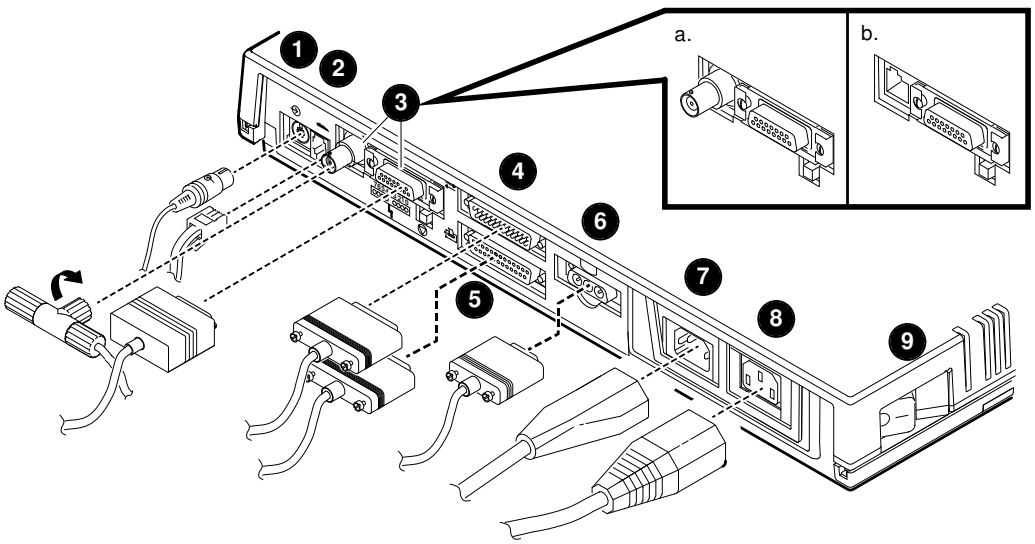

LJ-00481-TI0A

3 Kompakt-Modelle installieren

Alle Teile auspacken und überprüfen

Teileliste

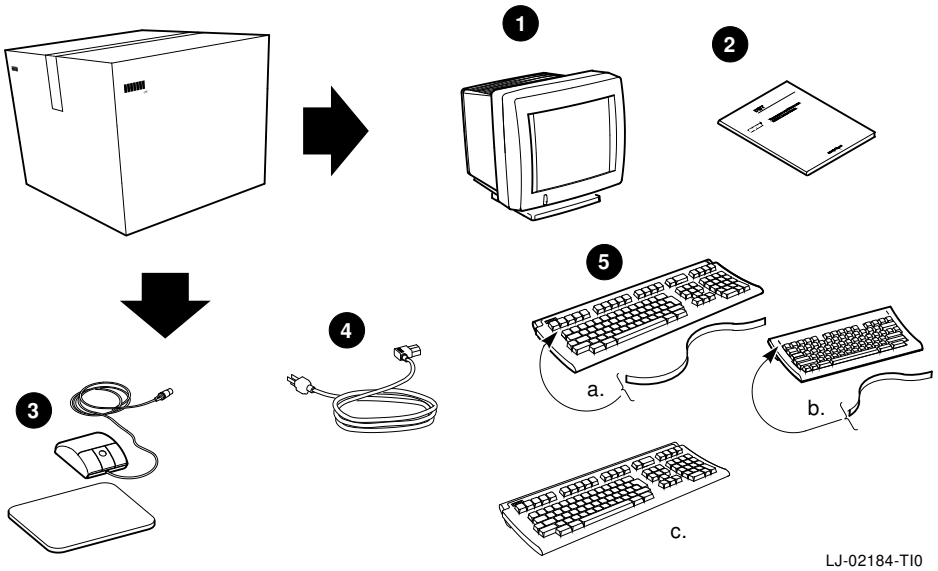

VORSICHT

Das Terminal ist sehr schwer und sollte daher immer von zwei Personen gehoben werden.

1. Terminal
2. Dokumentation
3. Maus und Unterlage
4. Netzkabel
5. Tastatur und Funktionsstreifen:
   a. LK401/LK402 ANSI (Standard oder Textverarbeitung)
   b. Kurztastatur LK421 ANSI (UNIX)
   c. LK443/LK444 PC (ohne Funktionsstreifen)
   d. LK460 (Sun, nicht abgebildet)

Teileliste für Zubehör

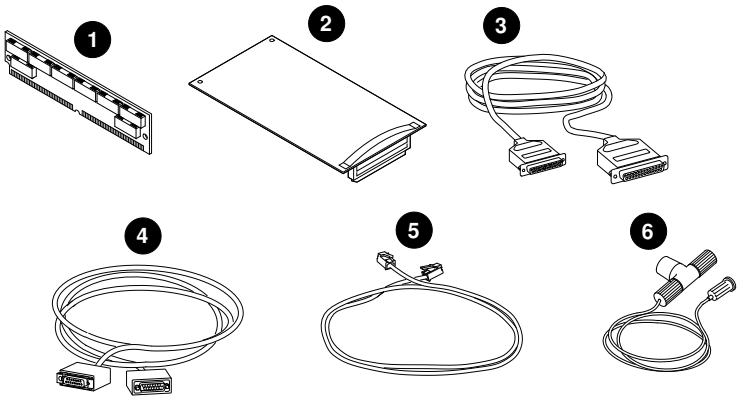

LJ-02019-TI0

Achtung

Nehmen Sie die Teile jetzt noch nicht aus der antistatischen Verpackung. Statische Elektrizität kann die Bausteine beschädigen.

1. 2- oder 4-MB-Speichermodul (maximal drei Module)
2. Grafikbeschleuniger (nur für 17-Zoll-Modell VX227)
3. Anschlußkabel für serielle und parallele Schnittstellen mit zugehörigen Adaptern (nicht abgebildet)
4. Netzwerkkabel für Standard-Ethernet
5. Netzwerkkabel für TwistedPair-Ethernet
6. Netzwerkkabel für ThinWire-Ethernet, T-Stecker und Abschlußstecker

Prüfen Sie alle Teile sorgfältig auf Beschädigung. Wenn Teile fehlen oder beschädigt sind, benachrichtigen Sie den zuständigen Vertriebsbeauftragten von Digital Equipment und Ihren Spediteur.

Heben Sie die leeren Versandkartons auf, damit Sie alle Teile bei Bedarf in der Originalverpackung transportieren können.

Zubehör zuerst installieren

1. Speichermodule	Siehe Anhang B.
2. Grafikbeschleuniger	Schlagen Sie in der mitgelieferten Anleitung nach.

Terminal auf eine ebene Arbeitsfläche stellen

Lassen Sie auf der Rückseite ausreichend Platz zum Anschließen von Kabeln.

Kabel an der Rückseite des Terminals anschließen

Die Abbildung zeigt das Modell VX227, die Anordnung der Schnittstellen ist beim Modell VX225 jedoch entsprechend ähnlich.

❶ Vergewissern Sie sich, daß der Netzschalter an der Vorderseite des Terminals ausgeschaltet ist. Bei gedrücktem Netzschalter ist das Terminal eingeschaltet und bei nicht gedrücktem Netzschalter ausgeschaltet. Schließen Sie das Netzkabel erst an das Terminal und anschließend an eine geerdete Stromquelle an.

❷ Schließen Sie die Tastatur an das Terminal an. Klappen Sie bei Bedarf die Tastaturfüßchen heraus, und legen Sie den Funktionsstreifen in die Aussparung oben an der Tastatur.

❸ Schließen Sie die Maus oder das Grafiktablett an. Legen Sie die Maus auf die mitgelieferte Unterlage.

❹ Schließen Sie bei Bedarf einen seriellen Drucker oder einen zweiten Hostrechner an.

❺ Schließen Sie bei Bedarf einen parallelen Drucker an.

❻ Schließen Sie das Netzwerkkabel an. Schließen Sie das andere Ende des Kabels an Ihr lokales Netzwerk an. Einige Terminals haben **(a)** einen Standard-Ethernet-Anschluß und **(b)** einen TwistedPair-Anschluß. Andere Terminals haben **(c)** einen ThinWire-Anschluß.

Schalten Sie das Terminal **noch nicht** ein.

Nachdem Sie die Kabel angeschlossen haben, fahren Sie mit Kapitel 4 fort.

Kompakt-Modelle installieren

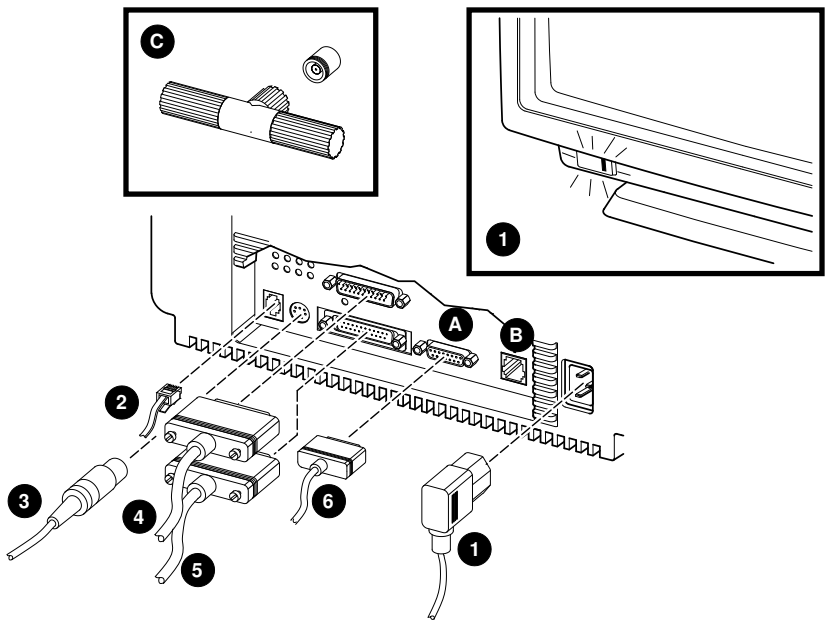

LJ-02026-TI0A

4 Das Terminal einschalten

Bevor Sie das Terminal einschalten, sollten Sie dieses Kapitel sorgfältig gelesen haben. Wenn Sie das Terminal einschalten, werden in schneller Folge drei Schritte durchgeführt:

- Das Terminal führt seine Selbsttests durch.
- Die VXT-Software wird von einem Hostsystem oder InfoServer-System geladen. Diesen Prozeß nennt man **Laden** (oder Booten) des Terminals.
- Es erscheint das Fenster Terminalverwaltung oder eine ähnliche, von Ihrem Systemverwalter erstellte Konfiguration, wie beispielsweise ein Anmeldefenster oder eine häufig verwendete Applikation.

VXT-Software muß zur Verfügung stehen

Vergewissern Sie sich vor dem Einschalten des Terminals, daß in Ihrem Netzwerk VXT-Software auf einem Hostsystem oder einem InfoServer-System zur Verfügung steht.

Netzschalter des Terminals einschalten

Modelle mit getrennter Systemeinheit:	Drücken Sie | auf dem Netzschalter ___ |I O| der Systemeinheit.
Kompakt-Modelle:	Drücken Sie auf den Netzschalter an der Vorderseite, um das Terminal einzuschalten. Die Kontrolleuchte am Netzschalter sollte aufleuchten.

Selbsttestanzeige überprüfen

Auf dem Bildschirm sollte die folgende oder eine ähnliche Anzeige zu sehen sein:

Anzeige	**Bedeutung**
`VXT V`*`n.n`*	Versionsnummer des VXT-Lade-ROM
`08-00-2B-`*`11-22-33`*	Ethernet-Adresse des Terminals
*nn*MB	Installierter Gesamtspeicher (4 MB bis 18 MB)
■■■■■□□□□	Statusleiste für den Selbsttest (wird während des Tests nach rechts aufgefüllt.)

Ethernet-Adresse des Terminals notieren: 08–00–2B–___ –___–___

Wenn Sie zusätzlichen Speicher installiert haben: Achten Sie während des Selbsttests darauf, daß die angezeigte Speicherkapazität (*nn*MB) dem von Ihnen installierten Gesamtspeicher entspricht. Angaben über den Speicherbedarf finden Sie in Kapitel 1.

Standard	+	Zusätzlich	=	Anzeige
4 MB	+	2 bis 14 MB	=	6 bis 18 MB

Falls Sie einen Grafikbeschleuniger installiert haben: Die Karte muß während der Selbsttests auf der Anzeige (IMG) aufgelistet werden.

Meldungen beim Laden der Software überwachen

Wenn die Selbsttests abgeschlossen sind, wird die VXT-Software von einem Hostrechner oder einem InfoServer-System geladen:

```
_ 83 BOOT SYS
.
.
.
```

Welche Meldungen genau angezeigt werden ist abhängig davon, wo die VXT-Software installiert ist und welche Kommunikationsmethode zum Laden der Software verwendet wurde.

Anzeige des Fensters Terminalverwaltung oder einer konfigurierten Fensters abwarten

Nachdem das Terminal seine VXT-Software geladen hat, erscheint das Terminalverwaltungsfenster. Ihr Systemverwalter kann das Terminal aber auch so konfigurieren, daß beispielsweise ein Anmeldefenster oder eine häufig verwendete Applikation erscheint.

Es erscheint ...	In diesem Fall ...
das Terminalverwaltungsfenster	fahren Sie mit Kapitel 5 fort.
ein Anmeldefenster oder ein Applikationsfenster	hat Ihr Systemverwalter Ihr Terminal angepaßt. Damit erübrigt sich für Sie der Rest dieses Hnadbuchs.
ein leerer Bildschirm mit einem Pfeilzeiger	hat Ihr Systemverwalter das Terminal angepaßt. Wenn Sie nun die Maustaste 2 (MT2) drücken, sollte ein VXT-Menü Erstellen angezeigt werden. Damit erübrigt sich für Sie der Rest dieses Handbuchs.
irgendeine andere Anzeige oder Meldung	überprüfen Sie die Installationsschritte und die Kabelanschlüsse. Falls das Terminal die Selbsttests oder die VXT-Software-Ladesequenz nicht vollständig durchführt, notieren Sie sich die Meldung auf dem Bildschirm und ziehen Anhang C zu Rate.

Terminal einschalten

Ihr Terminal ist jetzt einsatzbereit!

Jetzt empfiehlt es sich, die Helligkeit, den Kontrast und den Neigungswinkel Ihres Terminals einzustellen.

Modelle mit getrennter Systemeinheit: Schlagen Sie in der Installationsanleitung zum Bildschirm nach.

Kompakt-Modelle: Siehe die folgende Abbildung.

Regler und Anzeigen des Terminals (Kompakt-Modelle)

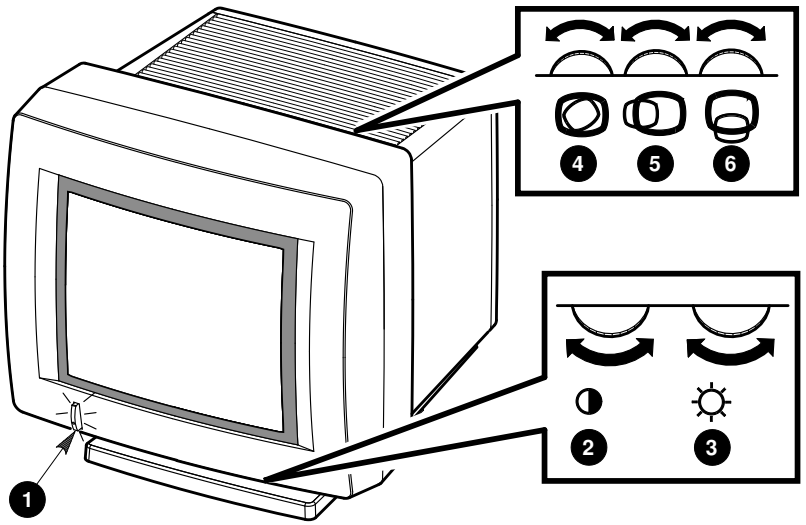

LJ-01705-TI0

	Regler oder Anzeige	Funktion
❶	Netzschalter und Kontrolleuchte (hier VX225)	Ein- und Ausschalten des Terminals. Bei eingeschaltetem Terminal leuchtet die Kontrolleuchte auf. Schalten Sie das Terminal bei längerem Nichtgebrauch aus, um den Bildschirm zu schonen.
❷	Kontrastregler	Einstellung des Kontrasts in der Bildschirmanzeige.
❸	Helligkeitsregler	Einstellung der Helligkeit in der Bildschirmanzeige.
❹	Rotationsregler	Rotation der VX225-Bildschirmanzeige.
❺	Horizontale Verschiebung	Verschiebung der VX225-Bildschirmanzeige nach links oder rechts.
❻	Vertikale Verschiebung	Verschiebung der VX225-Bildschirmanzeige nach oben oder unten.

Mit dem 17-Zoll-VX227-Modell können Sie die Bildschirmanzeige verschieben oder drehen, indem Sie im Terminalverwaltungsfenster die Dialogbox "Bildschirmeinstellungen anpassen" verwenden. Siehe Handbuch *VXT 2000+/VXT 2000 Windowing Terminal User Information* .

5 Startanleitung

Das Terminalverwaltungsfenster wird auf dem Bildschirm angezeigt. Sie können nun mit der Arbeit an Ihrem Terminal beginnen.

Das Online-Menü Erstellen im Fenster Terminalverwaltung liefert detaillierte Anleitungen zum Erstellen von Sitzungen.

Vorbereitende Schritte...

Bevor Sie Ihre erste Sitzung starten, müssen jedoch erst noch einige Einstellungen erfolgen (z.B. die Sprache auswählen oder die Netzwerkadresse für Ihr Terminal eingeben).

1. Lesen Sie die nachfolgende Prüfliste sorgfältig durch, und bestimmen Sie die Schritte, die Sie durchführen müssen.
2. Wenden Sie sich mit allen Fragen an Ihren Systemverwalter.
3. Um die Spracheinstellung zu ändern, lesen Sie die Anleitungen in diesem Kapitel.
4. Um weitere Punkte der Prüfliste durchzuführen und um eine Sitzung zu starten, rufen Sie das Menü Erstellen auf, in dem Sie die nötigen Anweisungen erhalten.

Falls Sie Probleme beim Speichern der Einstellungen haben, ziehen Sie Anhang C zu Rate.

Das Menü Erstellen verwenden

Um das Menü Erstellen aufzurufen, ziehen Sie den Zeiger in die Menüleiste oben im Terminalverwaltungsfenster. Klicken Sie auf **Erstellen**. Die Maustaste 1 (MT1) ist standardmäßig die linke Taste.

Um eine Menüfunktion auszuwählen, klicken Sie mit MT1 auf die Funktion.

Prüfliste

In diesem Kapitel:

☐ **Sprache wählen.**

Standardmäßig ist die englische Sprache eingestellt. Führen Sie diesen Schritt durch, wenn Sie eine andere Sprache wählen möchten.

Im Menü Erstellen:

☐ **Tastaturtyp wählen.**

Standardmäßig ist die amerikanische Tastatur eingestellt. Führen Sie diesen Schritt durch, wenn Sie eine andere Tastatur benutzen.

☐ **Die IP-Adresse Ihres Terminals speichern.**

Führen Sie diesen Schritt durch, wenn Ihr Terminal den TCP/IP-Übertragungsweg für die Kommunikation mit Hostsystemen verwendet. Möglicherweise hat bereits Ihr Systemverwalter diesen Schritt durchgeführt. Andernfalls fragen Sie ihn nach:

der IP-Adresse Ihres Terminals	_____
der Teilnetzmaske Ihres Terminals	_____
den Adressen der TCP/IP-Namenserver Ihres Netzwerks (falls vorhanden)	Primäradresse: _____ Sekundäradresse: _____

☐ **Die DECnet-Adresse Ihres Terminals speichern.**

Führen Sie diesen Schritt durch, wenn Ihr Terminal den DECnet-Übertragungsweg für die Kommunikation mit Hostsystemen verwendet. Möglicherweise hat bereits Ihr Systemverwalter diesen Schritt durchgeführt. Andernfalls fragen Sie ihn nach:

der DECnet-Adresse Ihres Terminals	_____
der Adresse des DECnet-Namenservers Ihres Netzwerks (falls vorhanden)	Primäradresse: _____ Sekundäradresse: _____

Sprache wählen

Standardmäßig ist die englische Sprache eingestellt.

So ändern Sie die Spracheinstellung:

1. Ziehen Sie den Zeiger auf den Menünamen **Customize** in der Menüleiste des Fensters Terminalverwaltung.
2. Ziehen Sie den Zeiger auf die Menüfunktion **Language . . .** , und klicken Sie die Maustaste 1 (MT1), um die Dialogbox Customize Language darzustellen.
3. Klicken Sie in der Dialogbox auf die gewünschte Sprache. Die gewählte Sprache wird hervorgehoben.
4. Klicken Sie auf **OK**, um die Einstellungen zu übernehmen und die die Dialogbox Customize Language auszublenden.
5. Die vorgenommene Einstellung wird erst wirksam, wenn Sie Ihr Terminal neu starten.
   a. Ziehen Sie den Zeiger auf den Menünamen **Session** in der Menüleiste des Fensters Terminalverwaltung. Klicken Sie mit MT1 auf den Menünamen, um das Menü Sitzung darzustellen.
   b. Ziehen Sie den Zeiger auf die Menüfunktion **Reboot**, und klicken Sie MT1.
   c. Anschließend wird eine Dialogbox dargestellt, in der Sie bestätigen müssen, ob Sie das Terminal wirklich neu starten wollen. Klicken Sie auf **Yes**.

      Das Terminal lädt die VXT-Software neu. Danach wird das Fenster Terminalverwaltung in der gewünschten Sprache dargestellt.
   d. Zur Durchführung der anderen Schritte der Prüfliste und zum Erstellen einer Sitzung rufen Sie das Menü Erstellen rechts oben im Fenster Terminalverwaltung auf.

A Speichermodule in Modellen mit getrennter Systemeinheit installieren

Bevor Sie beginnen...

Wenn Sie zusätzliche Speichermodule bestellt haben, sollten Sie folgendes erhalten:

- 1 Steuermodul (2 MB)
- 0 bis 3 Speichermodule (mit je 2 MB oder 4 MB)

Lesen Sie die Installationsanleitung sorgfältig durch, ehe Sie die Systemeinheit öffnen oder die einzelnen Teile auspacken. Statische Elektrizität kann die Bauteile beschädigen.

Verwenden Sie eine antistatische Gelenkmanschette und eine antistatische Unterlage (falls vorhanden). Wenn Ihnen diese Teile nicht zur Verfügung stehen, sollten Sie gelegentlich das Metallgehäuse der Systemeinheit berühren, um eventuelle statische Aufladungen abzuleiten.

Speichermodule in Modellen mit getrennter Systemeinheit installieren

Abdeckung der Systemeinheit entfernen

1. **Wenn Sie das Terminal bereits installiert haben,** schalten Sie die Netzschalter an Bildschirm und Systemeinheit aus. Ziehen Sie das Netzkabel aus der Steckdose. Heben Sie den Bildschirm von der Systemeinheit, und stellen Sie ihn zur Seite.
2. Greifen Sie mit den Fingern in die beiden Schlitze an der rechten Seite, um die Abdeckung von der Rückseite zu lösen (siehe Abbildung).
3. Heben Sie die Abdeckung vorsichtig an, bis sich die Scharniere von den Halterungen auf der gegenüberliegenden Seite lösen. Heben Sie die Abdeckung anschließend vollständig ab.

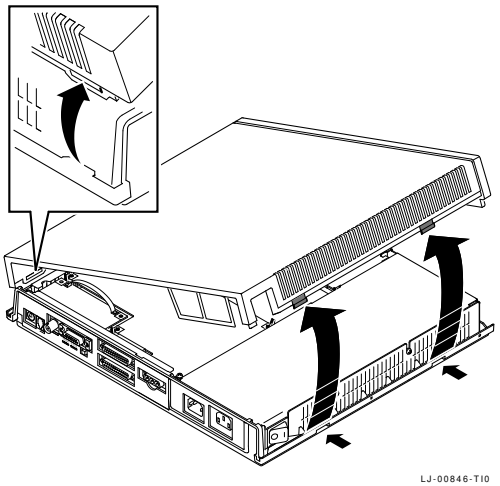

Speichermodule in Modellen mit getrennter Systemeinheit installieren

Bauteile in der Systemeinheit

Die folgende Abbildung zeigt die Bauteile in der Systemeinheit:

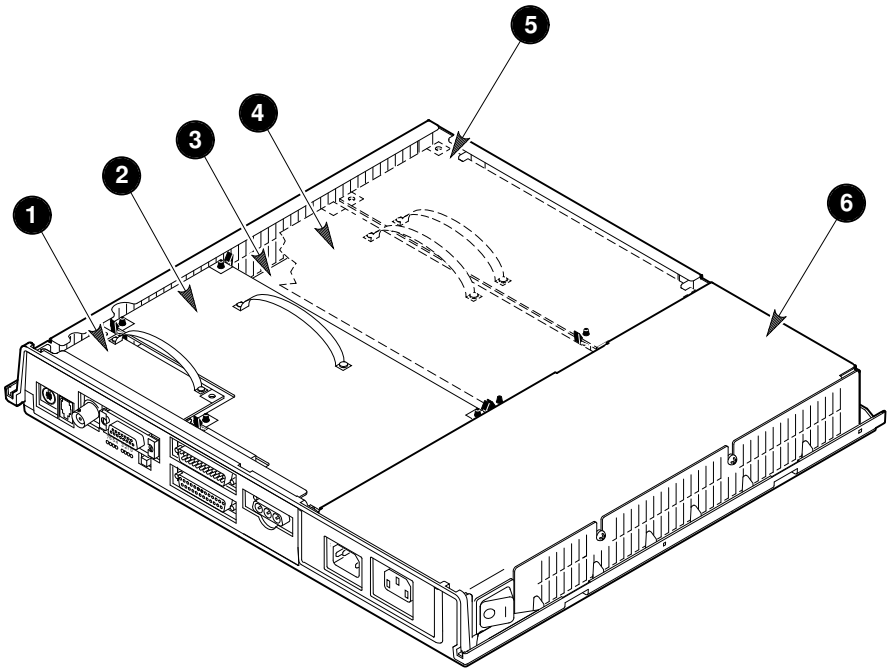

LJ-01696-TI0A

1. Netzwerkkarte (abgebildet ist die Ausführung für ThinWire- und Standard-Ethernet)
2. Bildschirmplatine
3. Systemplatine
4. Grafikbeschleuniger (falls installiert)
5. Steuermodul (falls installiert)
6. Netzteil

Statische Elektrizität ableiten

1. Befolgen Sie die Anweisungen auf dem Etikett des Netzteils, und berühren Sie das Netzteil kurz, um statische Elektrizität abzuleiten.
2. Nehmen Sie Steuermodul und Speichermodule aus ihren antistatischen Verpackungen.

Speichermodule in Modellen mit getrennter Systemeinheit installieren

Achtung

Statische Elektrizität kann Module beschädigen. Fassen Sie das Steuermodul nur an der Abdeckung oder an der Grifflasche an. Speichermodule sollten Sie nur an den Kanten halten. Vermeiden Sie es, die Goldkontakte auf dem Modul zu berühren.

Speichermodule auf dem Steuermodul installieren

1. Stecken Sie das erste Speichermodul in Steckplatz J1, und halten Sie das Modul dabei in einem Winkel von 45 Grad. Die Aussparung an der einen unteren Ecke des Speichermoduls muß auf dem Steuermodul nach außen zeigen (siehe Abbildung).

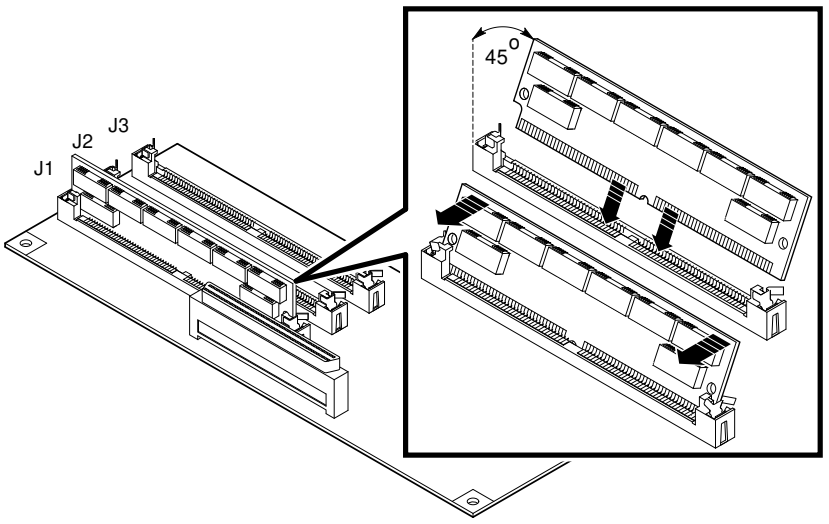

LJ-00476-TI0A

2. Stecken Sie das Modul in den Steckschlitz, und klappen Sie es gleichzeitig nach oben, so daß es senkrecht steht. Das Modul rastet auf beiden Seiten in die metallenen Haltebügel ein. Die beiden Plastikzungen müssen in die Löcher am Modul greifen. Die metallenen Haltebügel müssen sich in ihrer ursprünglichen Position befinden.

Wenn Sie ein zweites oder drittes Speichermodul einbauen möchten, wiederholen Sie diese Schritte. Installieren Sie das zweite Modul in Steckplatz J2, das dritte in Steckplatz J3.

Speichermodule in Modellen mit getrennter Systemeinheit installieren

Steuermodul in der Systemeinheit installieren

1. Halten Sie das Modul an der Grifflasche.
2. Setzen Sie das Modul auf die beiden Halterungen am Gehäuse. Senken Sie das Modul vorsichtig ab, bis es auf der Steckerleiste und dem Haltestift in der Systemeinheit aufsitzt. Verwenden Sie den Haltestift als Führung, um die Steckerleisten des Moduls und der Systemeinheit aufeinander auszurichten.
3. Drücken Sie die Karte fest in die Steckerleiste der Systemeinheit. Vergewissern Sie sich, daß der Bügel des Haltestifts einrastet.

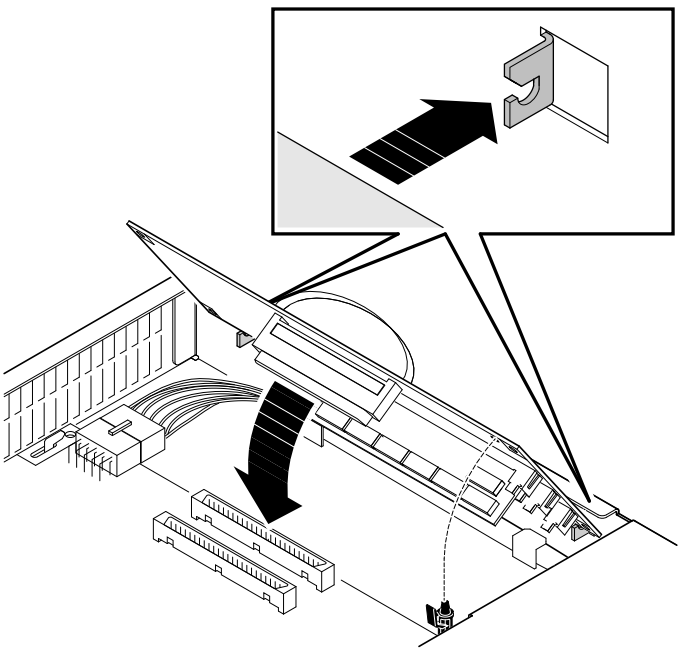

LJ-00477-TI0

Weiteres Zubehör installieren

Wenn Sie weiteres Zubehör installieren möchten, schlagen Sie in den mit dem Zubehör gelieferten Anleitungen nach.

Setzen Sie die Abdeckung der Systemeinheit wieder auf
Schließen Sie das Kabel wieder an die Systemeinheit an (siehe Kapitel 2)

B Speichermodul in Kompakt-Modellen installieren

Bevor Sie beginnen...

Wenn Sie zusätzliche Speichermodule bestellt haben, sollten Sie folgendes erhalten:

- 1 bis 3 Speichermodule (mit je 2 MB oder 4 MB)

Lesen Sie die Installationsanleitung sorgfältig durch, ehe Sie die Systemeinheit öffnen oder die einzelnen Teile auspacken. Statische Elektrizität kann die Bauteile beschädigen.

Verwenden Sie eine antistatische Gelenkmanschette und eine antistatische Unterlage (falls vorhanden). Wenn Ihnen diese Teile nicht zur Verfügung stehen, sollten Sie gelegentlich das Metallgehäuse der Systemeinheit berühren, um eventuelle statische Aufladungen abzuleiten.

17-Zoll-Modell (VX227): Installieren Sie erst alle Speichermodule, bevor Sie einen Grafikbeschleuniger als Zusatz installieren.

Hintere Abdeckung des Terminals entfernen

1. **Wenn Sie das Terminal bereits installiert haben,** schalten Sie es aus. Ziehen Sie das Netzkabel aus dem Anschluß an der Rückseite des Terminals und aus der Steckdose heraus.
2. Lösen Sie die hintere Abdeckung des Terminals, indem Sie die beiden Verschlüsse ❶ mit den Daumen hineindrücken.
3. **15-Zoll-Modell (VX225):** Heben Sie die Abdeckung langsam nach hinten ab ❷.

   17-Zoll-Modell (VX227): Nehmen Sie die Abdeckung ab, indem Sie die unteren Halterungen gerade aus den Schlitzen herausziehen ❸.

Um das Modell VX225 wieder zu schließen, positionieren Sie die Abdeckung entsprechend und drücken auf die Verschlüsse ❶, bis sie einrasten.

Um das Modell VX227 zu schließen, setzen Sie erst die beiden unteren Halterungen in ihre Schlitze und drücken anschließend auf die oberen Verschlüsse ❶, bis sie einrasten.

Speichermodul in Kompakt-Modellen installieren

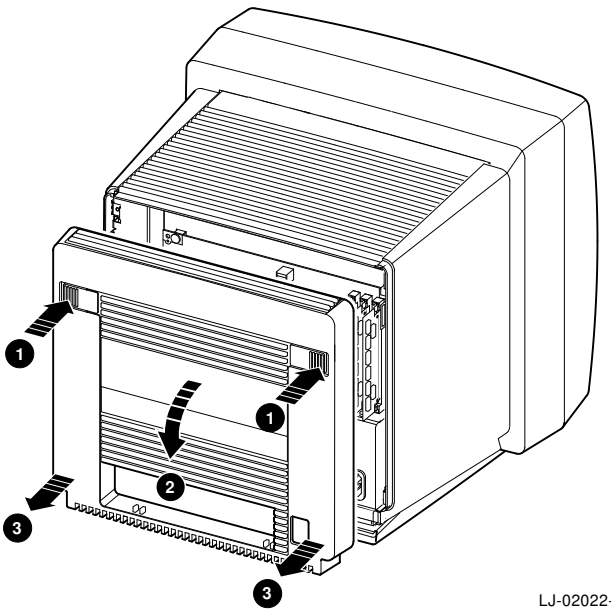

LJ-02022-TI0

Statische Elektrizität ableiten

1. Berühren Sie das Metallgehäuse des Terminals, nachdem Sie die hintere Abdeckung entfernt haben. Auf diese Weise entladen Sie mögliche statische Aufladungen.
2. Nehmen Sie die Speichermodule aus ihren antistatischen Verpackungen.

Achtung

Statische Elektrizität kann Module beschädigen. Speichermodule sollten Sie nur an den Kanten halten. Vermeiden Sie es, die Goldkontakte auf dem Modul zu berühren.

Speichermodule installieren

1. Suchen Sie Steckplatz J1 an der rechten Kante der Systemplatine.
2. Stecken Sie das erste Speichermodul in Steckplatz J1, und halten Sie das Modul dabei in einem Winkel von 45 Grad. Die Die Einkerbung an der Kontaktleiste muß nach unten weisen (siehe Abbildung).

Speichermodul in Kompakt-Modellen installieren

3. Stecken Sie das Modul in den Steckschlitz, und klappen Sie es um, bis es senkrecht steht. Das Modul rastet auf beiden Seiten in die metallenen Haltebügel ein. Die beiden Plastikzungen müssen in die Löcher am Modul greifen. Die metallenen Haltebügel müssen sich in ihrer ursprünglichen Position befinden.

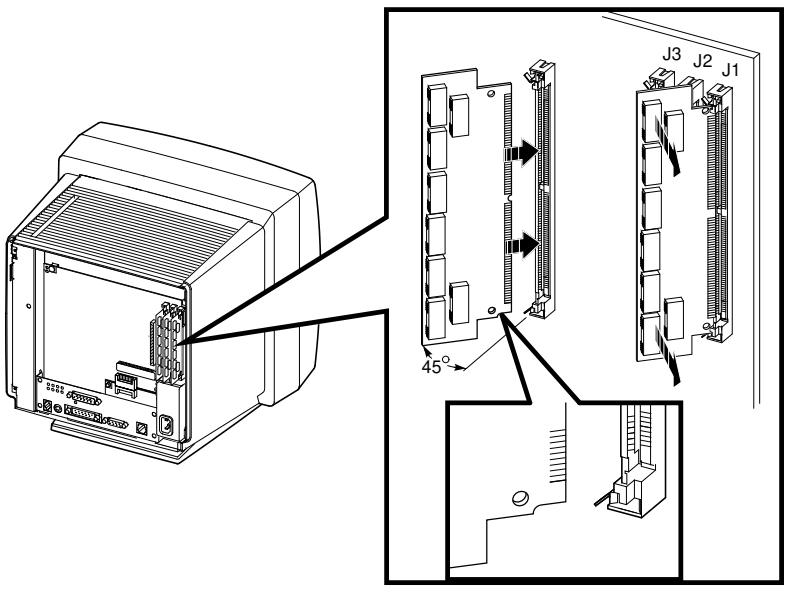

LJ-02169-TI0

Modell VX227: Falls links neben Steckplatz J3 ein Grafikbeschleuniger installiert ist, entfernen Sie die Karte vorübergehend, bevor Sie ein Modul in Steckplatz J3 installieren. Lösen Sie die linke Kante der Karte vorsichtig aus den zwei Haltebügel. Anschließend ziehen Sie die Karte an der Grifflasche behutsam heraus.

4. Wenn Sie ein zweites oder drittes Speichermodul einbauen möchten, wiederholen Sie diese Schritte. Stecken Sie das zweite Modul in Steckplatz J2, das dritte in Steckplatz J3.

17-Zoll-Modell: Installieren Sie den Grafikbeschleuniger (falls vorhanden).

Falls Sie einen Grafikbeschleuniger installieren, schlagen Sie in der mitgelieferten Anleitung nach.

Bringen Sie die Abdeckung der Systemeinheit wieder an
Schließen Sie die Kabel wieder an das Terminal an (siehe Kapitel 3).

C Fehlersuche und -behebung

Dieser Anhang beschreibt einige Ursachen möglicher Installationsprobleme, die Sie selbst beheben können. Folgende Themen werden behandelt:

- Probleme mit dem Bildschirm
- Das Fenster Terminalverwaltung oder das Anmeldefenster wird nicht angezeigt
- Startanleitung - Einstellungen werden nicht gespeichert
- Überprüfen, welche Systemeinheit mit welchem Bildschirm verwendet werden kann

Probleme mit dem Bildschirm

Wenn Ihre Bildschirmanzeige verzerrt oder verschoben erscheint oder Sie keine Bildschirmanzeige erhalten, gehen Sie die folgende Tabelle durch:

Symptom	Aktion
Keine Bildschirmanzeige, Kontrolleuchte leuchtet nicht	Prüfen Sie die Anschlüsse des Netzkabels, sowie alle anderen Anschlüsse.
	Prüfen Sie, ob der Netzschalter eingeschaltet (gedrückt) ist.
	Prüfen Sie die Stromquelle, indem Sie z.B. ein anderes funktionstüchtiges Gerät anschließen.
Keine Bildschirmanzeige, Kontrolleuchte leuchtet	Prüfen Sie die Helligkeits- und Kontrastregler.
	Drücken Sie eine beliebige Taste, um die Bildschirmanzeige wieder zu aktivieren.
Bildschirmanzeige ist verzerrt oder läuft	Entfernen Sie alle elektrischen Geräte wie z.B. Ventilator, Heizlüfter, o.ä. aus der unmittelbaren Nähe des Terminals, oder stellen Sie das Terminal um.
Bildschirmanzeige erscheint verschoben	Korrigieren Sie die Einstellung mit dem Horizontal-, Vertikal- oder Rotationsregler.

Wenn Sie alle aufgeführten Lösungsvorschläge durchgeführt haben und die Störung nicht beheben konnten, wenden Sie sich an Ihren Systemverwalter oder an den zuständigen Servicebeauftragten von Digital Equipment.

Das Fenster Terminalverwaltung oder das Anmeldefenster wird nicht angezeigt

Wenn beim Einschalten des Terminals Probleme auftreten (Kapitel 5), schlagen Sie in den folgenden numerierten Abschnitten nach:

☐ Wenn das Terminal die Selbsttests nicht vollständig durchführt, kann eine Störung am Terminal vorliegen. Siehe Abschnitt 1.

☐ Wenn das Terminal die Software-Ladesequenz nicht vollständig durchführt, liegt die Ursache möglicherweise an den Systemeinstellungen oder am Netzwerk. Siehe Abschnitt 2.

Sie können auch versuchen, ein BOOT-Kommando einzugeben, um die VXT-Software zu laden. Siehe Abschnitt 3.

Abschnitt 1. Die Selbsttest auf Störungen am Terminal überprüfen

Wenn das Terminal die Selbsttests abbricht:

1. Schalten Sie das Terminal aus.
2. Nehmen Sie das Netzwerkkabel von dem entsprechenden Anschluß des Terminals ab.
3. Schalten Sie das Terminal wieder ein.

   Das Terminal durchläuft nun die Selbsttests. Es sollte die folgende oder eine ähnliche Anzeige auf dem Bildschirm zu sehen sein:

Anzeige	Bedeutung
VXT V*n.n*	Versionsnummer des VXT-Lade-ROMs
08-00-2B-11-22-33	Ethernet-Adresse des Terminals
❶*nn*MB	Installierter Gesamtspeicher
■■■■■□□□□	Statusleiste für den Selbsttest (wird bei Voranschreiten des Tests nach rechts aufgefüllt.)
?? 001 9 VNI 0132	Fehlermeldung: Netzwerkkabel nicht angeschlossen
❷ (weitere Fehlercodes...)	
>>>	

❶ Prüfen Sie, ob der angegebene installierte Gesamtspeicher der tatsächlich installierten Speicherkapazität entspricht. Ist dies nicht der Fall, dann bauen Sie die zusätzlichen Speichermodule aus und installieren sie erneut (siehe (Anhang A oder Anhang B). Sollte das Problem weiterhin auftreten, wenden Sie sich an Ihren Systemverwalter.

❷ Wenn an dieser Stelle ein anderer Fehlercode erscheint, dann liegt eine Störung am Terminal vor. Nachfolgend finden Sie die Beschreibung einiger Störungen, die Sie selbst beheben können:

Fehlercode	Aktion
?MOP 255 or ?TFTP 255	Terminalspeicher hinzufügen, um VXT-Systemprogramm laden zu können. Hostresidente Terminals benötigen 10 MB.
?? 002 3 QDZ 0080	Prüfen Sie den Tastaturanschluß.
?? 020 12 IMG 0016	Prüfen Sie, ob der Grafikbeschleuniger richtig eingesetzt wurde.

Wenn kein weiterer Fehlercode erscheint, liegt die Ursache der Störung beim Netzwerk, beim Hostrechner oder beim Server. In diesem Fall leiten Sie die Fehlermeldung an Ihren Systemverwalter weiter.

Abschnitt 2. Die Ladesequenz auf Systemstörungen hin überprüfen

Falls Ihr Terminal die Selbsttests erfolgreich abschließt, jedoch die VXT-Software nicht laden kann, notieren Sie sich die Fehlermeldung und leiten sie an Ihren Systemverwalter weiter.

Die folgende Tabelle enthält mögliche Ursachen für bestimmte Meldungen. Systemverwaltern liefert *VXT Software Version 2.1 Installation and System Management* ausführlichere Informationen zur Fehlersuche und -behebung. Sie können auch versuchen, die VXT-Software mit Hilfe eines Kommandos an der Eingabeaufforderung zu laden; siehe ‘‘Abschnitt 3. BOOT-Kommandos zum Laden der VXT-Software eingeben’’.

Meldung	Mögliche Ursache
Falls Sie die VXT-Software von einem Hostsystem laden	
Das Terminal zeigt wiederholt die folgene Zeilen an: MOP V3... MOP 1? MOP 1? MOP V4... MOP 1? MOP 1? IP...	Überprüfen Sie die Anschlüsse des Netzwerkkabels.

Fehlersuche und -behebung

Meldung	Mögliche Ursache
Falls Sie die VXT-Software von einem Hostsystem laden	

Das Terminal zeigt wiederholt die folgene Zeilen an:
`MOP V3...`
`MOP V4...`
`IP...`
	Prüfen Sie, ob Ihr Systemverwalter die VXT-Software geladen und ein System zum Laden in Ihr Terminal konfiguriert hat.
	Prüfen Sie, ob Ihr Systemverwalter die Ethernet-Adresse für das Terminal eingegeben hat.
	Ist das Terminal über ein Gateway an das Hostsystem angeschlossen?
	Ist das Terminal an ein Teilnetz angeschlossen?
	Vergewissern Sie sich, daß keine Brücken vorhanden sind, die MOP-Protokollmeldungen zwischen dem Terminal und dem System filtern.
	Überprüfen Sie die Anschlüsse des Netzwerkkabels. Bei ThinWire-Netzwerken vergewissern Sie sich, daß die T-Stecker und ihre Abschlußstecker ordnungsgemäß verwendet werden. Schlagen Sie der Dokumentation für Ihr Netzwerk nach.

`?TFTP 1`	Der Prozeß `tftp` auf Ihrem Hostsystem konnte das VXT-Systemprogramm, das der Systemverwalter in der Datei `bootptab` spezifiziert hat, nicht finden.
`?TFTP 3`	Diese Meldung zeigt normalerweise an, daß der Prozeß `tftp` nicht auf dem Hostsystem läuft.
Falls Sie die VXT-Software von einem InfoServer-System laden	

Das Terminal zeigt wiederholt die folgenden Zeilen an:
`MOP V3...<VXTLDR>`
`MOP 1?`
`MOP 1?`
`MOP V4...<VXTLDR>`
`MOP 1?`
`MOP 1?`
`IP...`
	Überprüfen Sie die Anschlüsse des Netzwerkkabels.

Das Terminal zeigt wiederholt die folgenden Zeilen an:
`MOP V3...<VXTLDR>`
`MOP V4...<VXTLDR>`
`IP...`
	Prüfen Sie, ob Ihr Systemverwalter VXT-Software auf einem InfoServer-System zum Laden in Ihr Terminal installiert hat.
	Prüfen Sie, ob sich das InfoServer-System beim Einschalten des Terminals im Online-Modus befand.

Abschnitt 3. BOOT-Kommandos zum Laden der VXT-Software eingeben

Bei einer Störung der Ladesequenz können Sie die VXT-Software des Terminals möglicherweise doch noch laden, indem Sie an der Eingabeaufforderung >>> des Terminals entspechende Kommandos eingeben.

Die Eingabeaufforderung >>> anzeigen:

Drücken Sie kurz auf die Halt-Taste an der Rückseite des Terminals.

Modelle mit getrennter Systemeinheit: Die Halt-Taste befindet sich neben den Kontrolleuchten an der Rückseite der Systemeinheit.

Kompakt-Modelle: Die Haltetaste befindet sich unter dem Tastaturanschluß an der Rückseite des Bildschirms.

VXT-Software von einem InfoServer-System laden:

```
>>> B/101 Return
Bootfile: VXTLDR Return
VXTLDR> VXT.SYS Return
```

VXT.SYS spezifiziert die Standardversion der VXT-Software in Ihrem Netzwerk. Sie können aber auch eine spezifische dreistellige Versionsnummer eingeben, beispielsweise VXT021.SYS für die Software der VXT-Version 2.1.

VXT-Software, Version 2.1 oder höher von einem Hostsystem laden:

```
>>> B/100 Return
Bootfile: VXT Return
```

VXT-Software, Version 2.0 oder niedriger von einem Hostsystem laden:

```
>>> B/100 Return
Bootfile: VXTnnn
Return
```

nnn ist die dreistellige Versionsnummer der VXT-Software. Geben Sie beispielsweise VXT020 für die VXT-Software, Version 2.0 ein.

Startanleitung - Einstellungen werden nicht gespeichert

Falls Sie in einer Dialogbox **OK** klicken, um neue Einstellungen zu speichern und Ihr Terminal daraufhin eine Fehlermeldung anzeigt, überprüfen Sie in der VXT-Meldungsbox, ob Ihr Terminal auf READ ONLY eingestellt ist. Ist dies der Fall, so muß Ihr Systemverwalter Ihr Terminal (unter Verwendung der Konfigurationsverwaltung des Terminals) aus dem Nur-Lese-Rechnerverbund "Nicht registrierte Terminals" löschen. Einzelheiten über die Verwendung der Konfigurationsverwaltung finden Sie im Handbuch *VXT Software Version 2.1 Installation and System Management*.

Nachdem Ihr Terminal einem anderen Rechnerverbund zugewiesen worden ist, wählen Sie im Fenster Terminalverwaltung aus dem Menü **Sitzung** die Menüfunktion **Neu Laden**. Sobald das Fenster Terminalverwaltung angezeigt wird, können Sie damit fortfahren, Ihre Einstellungen zu ändern und zu speichern.

Überprüfen, welche Systemeinheit mit welchem Bildschirm verwendet werden kann

Falls Sie ein Terminal mit einer Systemeinheit besitzen, müssen Sie sicherstellen, daß die Systemeinheit mit Ihrem Bildschirm verwendet werden kann. Das Dokument *VXT 2000+/VXT 2000 Windowing Terminal Release Notes* enthält eine Liste der möglichen Konfigurationen von Systemeinheit/Bildschirm.

Der Typ des Bildschirms bzw. der Systemeinheit ist auf dem Etikett auf der Rückseite des Geräts angegeben.

Weitere Probleme?

Das Handbuch *VXT 2000+/VXT 2000 Windowing Terminal User Information* enthält einen Anhang zur Fehlerbehebung sowie Serviceinformationen.

D Weiterführende Dokumentation

Dieses Handbuch ist in der Dokumentation zu Ihrem Terminal enthalten.

Dokumentation	Bestellnummer
VXT 2000+/VXT 2000 User Documentation Kit	EK–VXT20–DK
VXT 2000+/VXT 2000 Windowing Terminal Installing and Getting Started	EK–VXT20–IN
VXT 2000+/VXT 2000 Windowing Terminal User Information	EK–VXT20–UG
VXT 2000+/VXT 2000 Windowing Terminal Release Notes	EK–VXT20–RN

Die nachstehenden Dokumentationen für VXT-Software können Sie zusätzlich bestellen. Ob diese Handbücher in Ihrem Land erhältlich sind, erfahren Sie vom zuständigen Vertriebsbeauftragten von Digital Equipment.

Dokumentation	Bestellnummer
VXT Software Version 2.1 Installation and System Management	AA–PJHFE–TE
VXT Software Version 2.1 Release Notes	AA–PKWSG–TE

Bestellinformationen

Sie können Zubehör und Dokumentation schriftlich, telefonisch, per Modem oder per Fax beim zuständigen Vertriebsbeauftragten von Digital Equipment bestellen. Eine Zubehörliste finden Sie im Handbuch *VXT 2000+/VXT 2000 Windowing Terminal User Information* .

Bitte setzen Sie sich mit Ihrer örtlichen Niederlassung oder dem Vertragshändler von Digital Equipment in Verbindung.

E Normenkonformitäts- und Zulassungsinformationen

TÜV GS: Die Modelle VX225 und VX227 des Terminals VXT 2000^{+}/VXT 2000 entsprechen den TÜV-GS-Ergonomiebestimmungen. Stellen Sie bitte sicher, daß Sie für die Bildschirmanzeige den großen Zeichensatz wählen.

Die Geräte entsprechen nur bei Verwendung des großen Zeichensatzes den ergonomischen Anforderungen an Bildschirmgeräte im Bürobereich nach ZH 1/618.

Die deutschen Schriftarten residieren nicht im Terminal; sie werden aber automatisch geladen, wenn das System gestartet und geladen wird.

Normenkonformitäts- und Zulassungsinformationen

Produkttyp:	X-Window Terminal
Produktname:	VXT 2000 Steuereinheit
Typnummer:	VX15A
Sicherheit:	EN60950:1988 (IEC950:1986/1.Ausgabe,VDE0805:5.90), EN60950/A1:1990 (IEC950/A1:1988, VDE0805 A1:11.91) TÜV GS-Zeichengenehmigung.
Ergonomie:	ZH1/618:10.80.
EMV:[1]	BMPT Vfg 523/69, VDE0871:6.78(A), VDE0878-1:12.86(A), EN55022:4.87(A) (CISPR22:1985, VDE0878-3:11.89), Einzelbetriebsgenehmigung durch Betreiber notwendig; HF-Zulassungsnr. A700170C HF.
Telekom:	Datenübermittlungsdienste der DBP TELEKOM, Telekom-Zulassungsnr. A103415C.

Akustik:[2]	Schalleistungspegel LwAd in B		Schalldruckpegel LpAm in dB(A) (Bedienerposition)	
	Leerlauf	Betrieb	Leerlauf	Betrieb
VX15A	3,7	–	24	–
LK401	–	5,0	–	42

[1] Um die Auflagen der gesetzlichen Bestimmungen zur ElektroMagnetischen Verträglichkeit (EMV) zu erfüllen, muß ein abgeschirmtes Datenkabel verwendet werden.

[2] Geräuschkennwerte deklariert nach ISO9296, gemessen im Akustiklabor nach EN27779 (ISO7779, DIN EN27779).

Normenkonformitäts- und Zulassungsinformationen

Produkttyp:	X-Window Terminal
Produktname:	VXT 2000 Steuereinheit
Typnummer:	VX17A
Sicherheit:	EN60950:1988 (IEC950:1986/1.Ausgabe,VDE0805:5.90), EN60950/A1:1990 (IEC950/A1:1988, VDE0805 A1:11.91), EN60950/A2:1991 (IEC950/A2:1990, VDE0805 A2:11.91), TÜV GS-Zeichengenehmigung.
Ergonomie:	ZH1/618:10.80.
EMV:[1]	BMPT Vfg 523/69, VDE0871:6.78(A), VDE0878-1:12.88. Einzelbetriebsgenehmigung durch Betreiber notwendig; HF-Zulassungsnr. A700539C HF.
Telekom:	Datenübermittlungsdienste der DBP TELEKOM, Telekom-Zulassungsnr. A104268C.

Akustik:[2]	Schalleistungspegel LwAd in B		Schalldruckpegel LpAm in dB(A) (Bedienerposition)	
	Leerlauf	Betrieb	Leerlauf	Betrieb
VX17A-A9,-B9	3,9	3,9	23	23
LK401,LK402	–	5,0	–	42
LK421	–	5,2	–	46

[1] Um die Auflagen der gesetzlichen Bestimmungen zur ElektroMagnetischen Verträglichkeit (EMV) zu erfüllen, muß ein abgeschirmtes Datenkabel verwendet werden.

[2] Geräuschkennwerte deklariert nach ISO9296, gemessen im Akustiklabor nach EN27779 (ISO7779, DIN EN27779).

Normenkonformitäts- und Zulassungsinformationen

VXT 2000 - Aussage über Geräuschkennwerte

Schallemissionen—Vorläufige Werteangaben nach ISO 9296 und ISO 7779/DIN45635-19:

		Schalleistungspegel L_{wAd}	**Schalldruckpegel L_{pAm} (Bedienerposition)**
VX20A–AA	Leerlauf	3,8 bel	28 dBA
	Betrieb	3,8 bel	28 dBA
LK401–AG	Leerlauf	–	–
	Betrieb	5,0 bel	42 dBA

Aktuelle Werte für spezielle Ausrüstungsstufen sind über die Digital-Equipment-Vertretungen erhältlich (1 bel = 10 dBA).

Register

A

Abdeckung
  Siehe Kompakt-Modell, Modell mit getrennter Systemeinheit
Anschlüsse
  Kompakt-Modell, 8
  Modell mit getrennter Systemeinheit, 4
Aufstellungsort vorbereiten, 1

B

Bildschirm
  Regler und Anzeigen für Kompakt-Modell, 13
  Übereinstimmung mit Systemeinheit, 30
Bildschirmplatine, 19
BOOT-Kommandos, 29

D

DECnet-Adresse, 15
Dokumentation, 31
  Bestellinformationen, 31

E

Einstellungen ändern, 13
Ethernet-Adresse
  notieren, 10
  Selbsttestanzeige, 10
Ethernet-Kabel, 3, 7

F

Fehlercodes, 26
Fehlersuche und -behebung, 25

G

Grafikbeschleuniger, 3, 7, 19
  Installation überprüfen, 11

H

Helligkeitsregler, 13
Hilfe, 25
Hostsystem
  Probleme, 27
  zum Laden der VXT-Software, 1

I

InfoServer-System
  Probleme, 28
  zum Laden der VXT-Software, 1
Installation
  Kompakt-Modell, 6
    Speichermodul, 22
  Modell mit getrennter Systemeinheit, 2
    Speichermodul, 17
IP-Adresse, 15

K

Kabel
  Anschlüsse
    Kompakt-Modell, 8
    Modell mit getrennter Systemeinheit, 4
  Kompakt-Modell, 7
  Modell mit getrennter Systemeinheit, 2, 3
Kompakt-Modell, 1
  Abdeckung
    entfernen, 22
  Regler und Anzeigen, 13
  Teileliste, 6
    Zubehör, 7
Kontrastregler, 13

M

Mausanschluß, 5, 9
Meldungen beim Laden der Software, 11
  Fehlersuche und -behebung, 27
Menü Customize
  Dialogbox Customize Language, 16
Menü Erstellen, 14
Modell mit getrennter Systemeinheit, 1
  Systemeinheit, Modelle, 30
  Teileliste, 2
    Zubehör, 3

N

Netzschalter, 5, 9, 10, 13
Netzteil, 19
Netzwerk
  Adressen, 10, 15
  Anschlüsse, 5, 9
  Kabel, 3, 7
  Karte, 19
  Probleme, 27
Normenkonformitäts- und Zulassungsinformationen, 32

P

Probleme, 25
Probleme mit dem Bildschirm, 25
Prüfliste, 15

R

Regler für horizontale Verschiebung
  VX225, 13
Regler für vertikale Verschiebung
  VX225, 13
Regler und Anzeigen
  Anordnung, 13
  Kompakt-Modell, 13
Rotationsregler, 13

S

Selbsttest
  Fehlermeldung, 26
Selbsttestanzeige, 10
Serielle Anschlüsse
  Kabel, 3, 7
Serieller Anschluß
  Anschluß, 9
  Anschlüsse, 5
Serverresidenter Betrieb
  Siehe InfoServer-System
Sitzung
  erstellen
    Menü Erstellen, 14
Software-Anforderungen, 1
Speicher
  Bedarf, 1
  Installation überprüfen, 10
Speichermodul
  installieren
    Kompakt-Modell, 22, 23
    Modell mit getrennter Systemeinheit, 17, 20

Sprache, 15, 16
wählen, 16
Standard-Ethernet
Anschluß, 5, 9
Kabel, 3, 7
Standard-Netzwerkkarte, 19
Steuermodul, 19
installieren
Modell mit getrennter Systemeinheit, 21
Systemanschlüsse, 5, 9
Systemeinheit
Siehe Modell mit getrennter Systemeinheit
Abdeckung entfernen, 18
Anschlüsse, 4
Bauteile, 19
und Bildschirmmodelle, 30
Systemplatine, 19, 23

T

Tastaturanschluß, 5, 9
Tastaturtyp, 15
Teile
Kompakt-Modell, 6
Modell mit getrennter Systemeinheit, 2
Zubehör
Kompakt-Modell, 7
Modell mit getrennter Systemeinheit, 3
Terminal
Anschlüsse
Modell mit getrennter Systemeinheit, 4
einschalten, 10
Kompakt-Modell, 1, 6
Modell mit getrennter Systemeinheit, 1, 2
Selbsttests, 10
Terminal einstellen, 14
Terminalverwaltungsfenster, 11
Menü Customize, 16
Tests, 10
ThinWire-Ethernet
Anschluß, 5, 9
Kabel, 3, 7
ThinWire-Netzwerkkarte, 19
TwistedPair-Ethernet
Anschluß, 5, 9
Kabel, 3, 7
TwistedPair-Netzwerkkarte, 19

V

VRM17-Bildschirm
Schalter "High Scan/Low Scan", 5
VX225/VX227-Terminals
Siehe Kompakt-Modell
VXT-Software
BOOT-Kommandos, 29
für Installation erforderliche, 1
Meldungen beim Laden, 11

W

Weiterführende Dokumentation, 31

Z

Zubehör
Bestellinformationen, 31